Nr. 6945-22-20

Spannleisten, lang

einfach wirkend, mit Federrückzug,
max. Betriebsdruck 400 bar.

Bestell-Nr.	Artikel-Nr.	Spannkraft bei 400 bar [kN]	Hub [mm]	Vol. gesamt [cm³]	Federkraft min. je Kolben [N]	Gewicht [g]
61689	6945-22-20-2x3	2 x 60	6	17,4	120	6000
61630	6945-22-20-1x6	120	6	17,4	120	6000

Passende Distanzleiste:

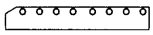

6945-22-07

Ausführung:

Grundkörper aus Vergütungsstahl, phosphatiert. Kolben einsatzgehärtet und geschliffen, eingebaute Rückholfeder, mit Hubbegrenzung.

Anwendung:

Zum schnellen Spannen und Entspannen auf dem Pressentisch bzw. am Pressenstößel. Geeignet für Werkzeuge mit einheitlichem Spannrand. Die Spannleiste wird in Verbindung mit einer Distanzleiste auf dem Pressentisch oder Pressenstößel direkt aufgeschraubt.
Passende Distanzleiste ist Nr. 6945-22-07.

Auf Anfrage:

Sondergrößen auf Anfrage lieferbar.

6945-22-20-2x3

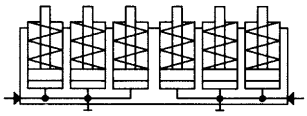

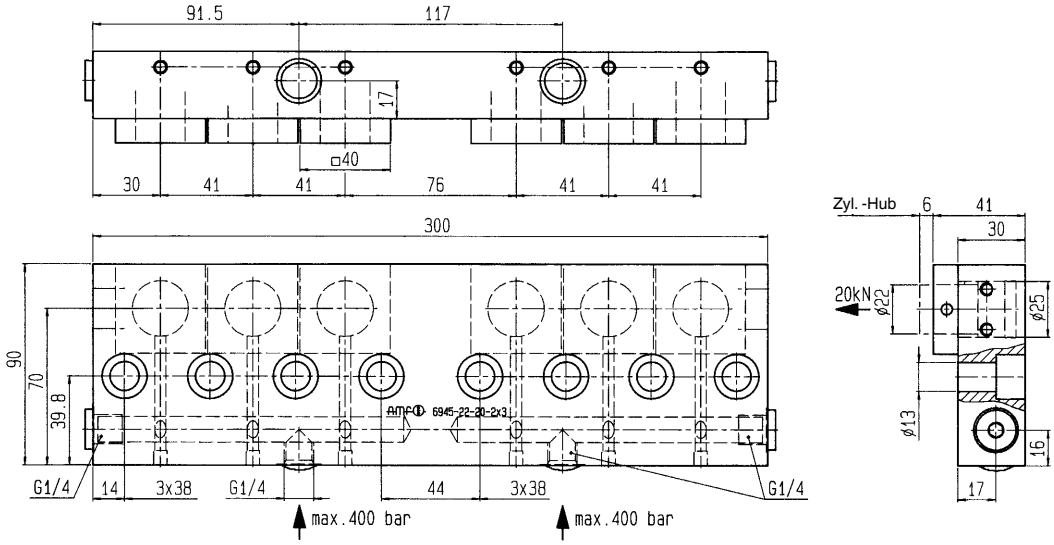

6945-22-20-1x6

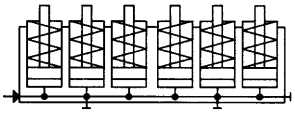

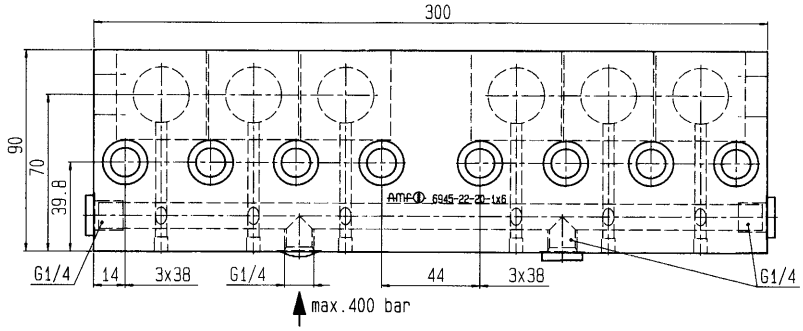

CAD

Technische Änderungen vorbehalten.

ANDREAS MAIER GmbH & Co. KG · Phone: +49 711 5766-196 · Web: www.amf.de