Nº 6918-80-10

Válvula de ativação

Para vedação em anéis em O,
pressão de serviço máx. 250 bar,
pressão de serviço mín. 30 bar.

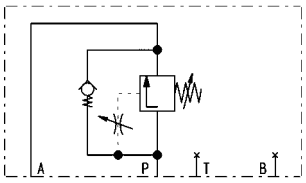

Nº enc.	Nº do artigo	Q [l/min]	Intervalo de ajuste do atraso [s]	Direção do fluxo	OR-1 Anel em O Nº de enc.	Peso [g]
326280	6918-80-10	8	1-10	P-A	161810	1500

Concepção:

Válvula sequencial NG 6. Furação não padronizada.
A válvula é composta essencialmente pela caixa, pelo pistão hidráulico, pela válvula de abertura, pelo parafuso de estrangulamento para ajuste aproximado, bem como o parafuso de estrangulamento para o ajuste preciso.
O fornecimento de óleo ocorre através de furos no dispositivo de aperto.

Aplicação:

Com esta válvula sequencial com unidade de temporização podem ser efetuadas sequências de comutação independentemente da pressão com um ajuste regulável definido dentro do circuito.
É possível uma conexão em paralelo ou uma conexão em série de várias válvulas sequenciais.

Características:

A construção compacta facilita a montagem no dispositivo de aperto. O pistão hidráulico aciona a válvula de abertura. O ajuste depende da viscosidade do óleo hidráulico. A viscosidade depende da pressão e da temperatura. O ajuste é válido para um estado de funcionamento. Deve-se observar a queda de pressão ao abrir a válvula.

Observação:

Respeitar o manual de montagem com indicações de construção de dispositivos.

Processo de fixação:

1. O cilindro 1 comprime a peça de trabalho contra o batente a.
2. A válvula abre a via A de acordo com o tempo ajustado 1-10 seg.
3. O cilindro 2 e 3 deslocam-se com retardamento e comprimem a peça de trabalho contra os batentes b e c.

Esquema de ligações hidráulico:

Circuito sequencial como circuito paralelo

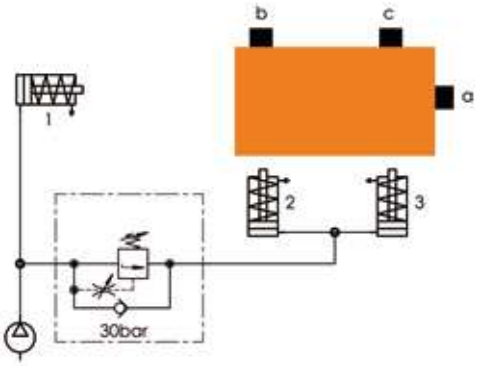

CAD

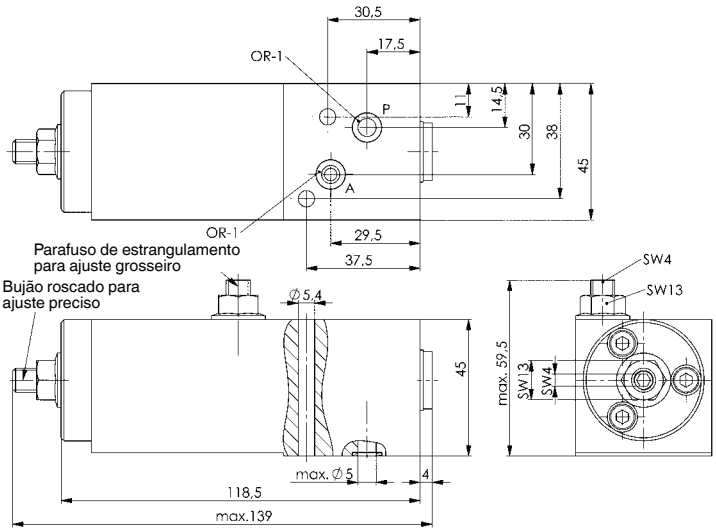

Nº 6918A-80-10

Placa de ligação

Nº enc.	Nº do artigo	C x L x A	Rosca de ligação do óleo	Peso [g]
327692	6918A-80-10	45x45x35	2 x G1/4	495

Concepção:

Aço, rebarbado termicamente e fosfatado.

Aplicação:

Para ligação de cabo da válvula de conexão 6918-80-10.
Descida para parafuso M5 para a fixação ao dispositivo.

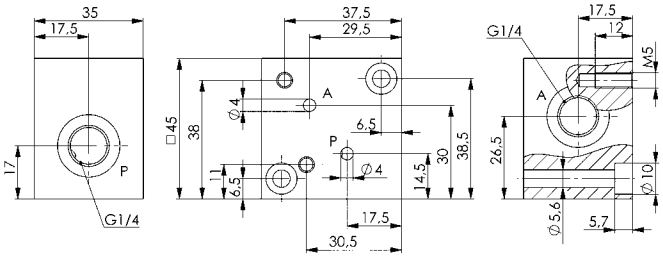

CAD

Reserva-se o direito a alterações técnicas.

ANDREAS MAIER GmbH & Co. KG · Phone: +49 711 5766-196 · Web: www.amf.de